貓抓斜坡安裝手冊
Instruction manual- Ramp



| 安裝零件名稱


貓抓斜坡 x1


螺絲 x10


無孔托架 x1


有孔托架 x1

滑蓋 x1


M4 六角扳手 x1

Step 1

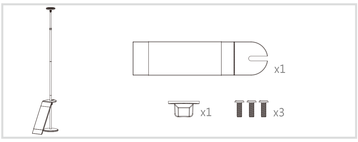

使用螺絲預先鎖固無孔托架於木板內側。

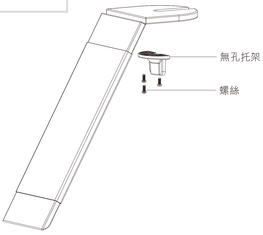

Step 2



將貓抓斜坡放入支柱欲固定的位置後，以有孔托架夾緊鎖固。

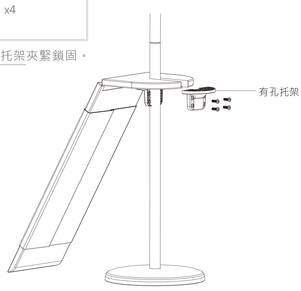

Step 3



將有孔托架鎖固於木板，最後推入滑蓋固定。

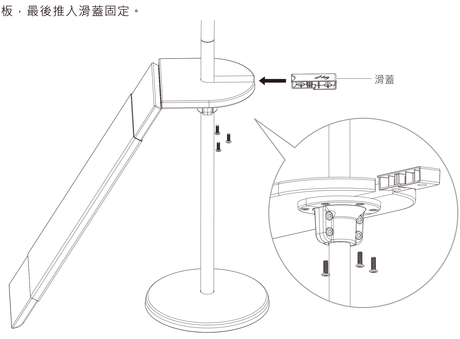

| 貓抓斜坡組合完成圖

